MISC.	D21 TR21 TR21A TR22 TR23 TR23A D23 D22 TR22A TR24 TR25 TR25A D24 TR24A TR26 TR27 TR27A TR26A S24 D26 D27 D27A D26A D25 D28 D28A D25A S22a S21a TR28 TR29 TR33 S22b D29 S23 D31 TR31 TR32 S21b TR34 TR35 TR36 S24 TR39 TR37 TR41 TR38
C	C20 CV21 C22 C23 CV24 CV25 CV26 C29 C31 CV32 C30 C27 C45 CV28
CV	C20A CV21A CV22A C23A CV24A CV25A CV26A C33 C36 C35 C37 C34 C38 C39 C41 CV28A C42 C43 C44
R	R21 R23 R24 R31 RV34 R35 R42 RV44 R46 R48 R54 R56 R58 R85 R62 RV64 R65 R91 R95 R97 R98 R22 R25 RV28 R26 R27 R30 RV36 R43 R45 R47 R49 R51 R55 R59 R89 R61 R63 R66 R92 R22A R41 RV28A RV32 R39 R38 R37 R57 R71 R72 R76 R69 R67 R93 R96 R99 R26A R27A R33 RV29A R37A RV52 R53 R51A R75 R68 R94 R81 R84
RV	R24A R25A RV29 RV34A RV36A R43A R45A R47A R49A R79 R82 R83 R88 R33A R35A R42A RV44A R46A R48A R21A R23A R30A RV32 R31A R73 R74 R77 R78 R86 R87

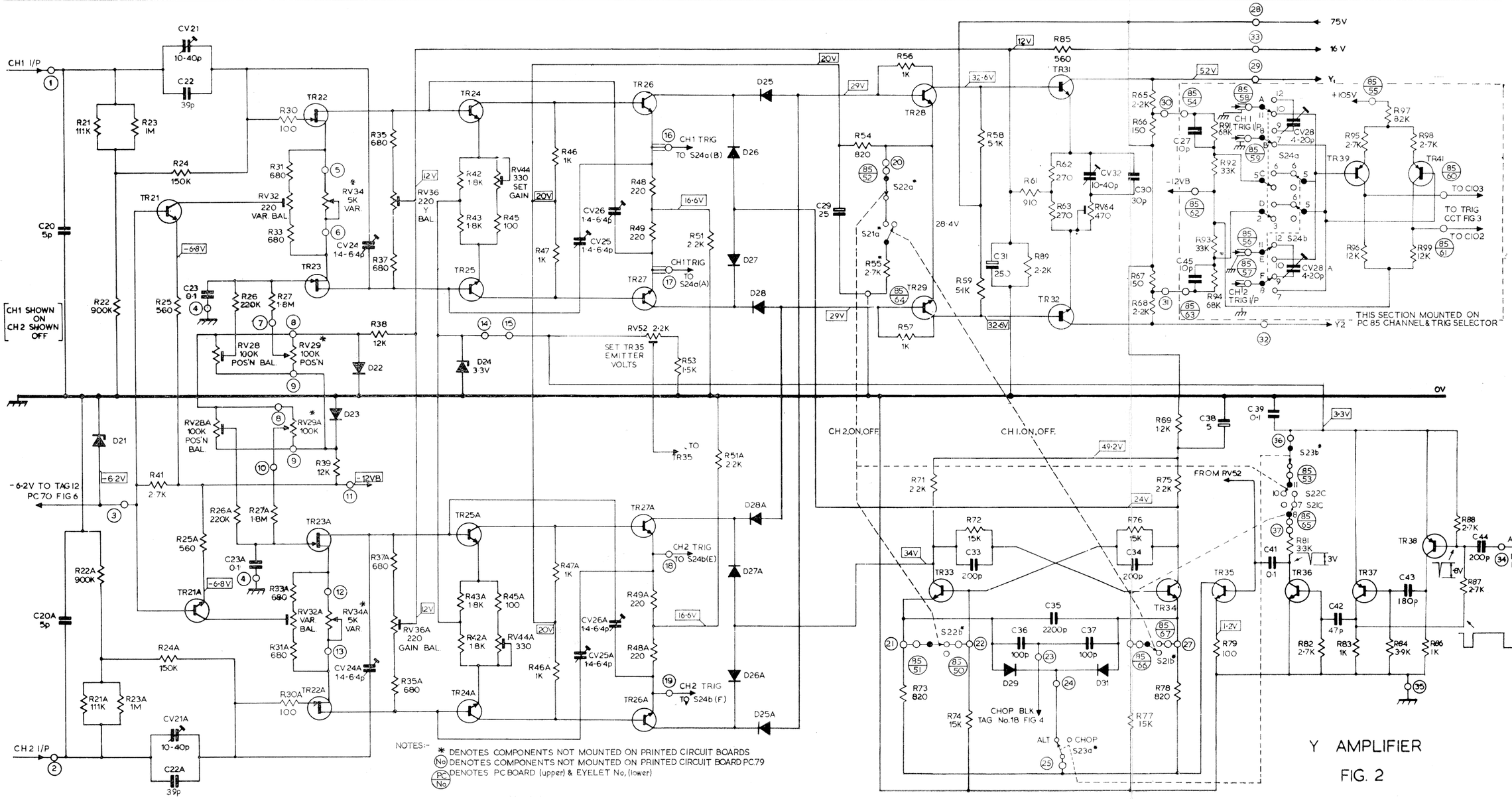

Y AMPLIFIER

FIG. 2