23HD601-1

Smooth

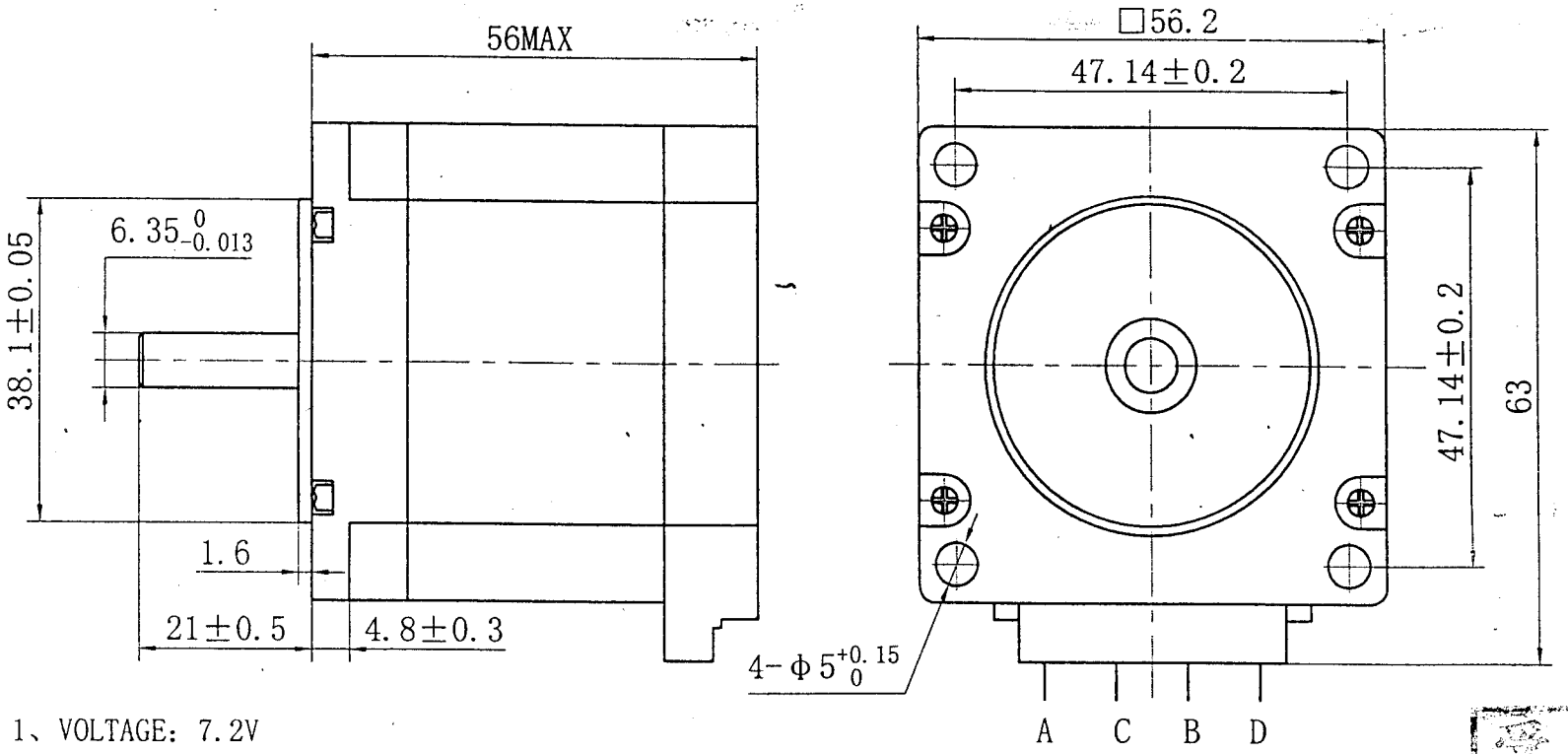

接线原理图

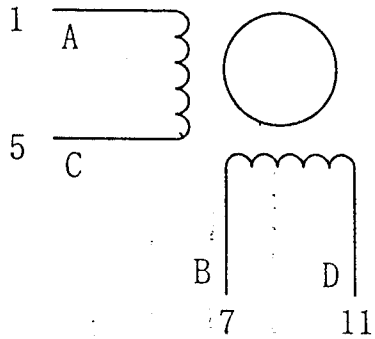

1、VOLTAGE: 7.2V
2、RETED CURRENT: 0.6 A
3、STEP ANGLE: 1.8°
4、PHASES: 2
5、PHASE RESISTANCE: 12Ω ±10%
6、PHASE LNDUCTANCE: 32mH ±20%
7、HOLDING TORQUE: 10 kg.cm
8、DETENT TORQUE: 450 g.cm
9、INSULATOIN RESISTANCE:
500VDC 100MΩ MIN
10、INSULATOIN CLASS: B
11、ROTOR INERTIA: 280g.cm^2
12、MOTOR WEIHT: 0.62 Kg

受控图纸
08年12月17日
飞宏精密电机有限公司

标记	处数	更改文件号	签字	日期	规格书			飞宏精密电机有限公司 FEIHONG ELECTRIC.,LTD
设计		标准化			图样标记	重量	比例	23HD601-1
		批准			D		1:1	FH1012601-1
审核					共 1 张	第 1 张		
工艺		日期						