注意事項 :

1. 外觀 .

2. 毛邊 (凸才 0.05m/m 以下) .

3. 表面需光滑不可有車刀痕 .

4. ★ 此標記為重要尺寸 .

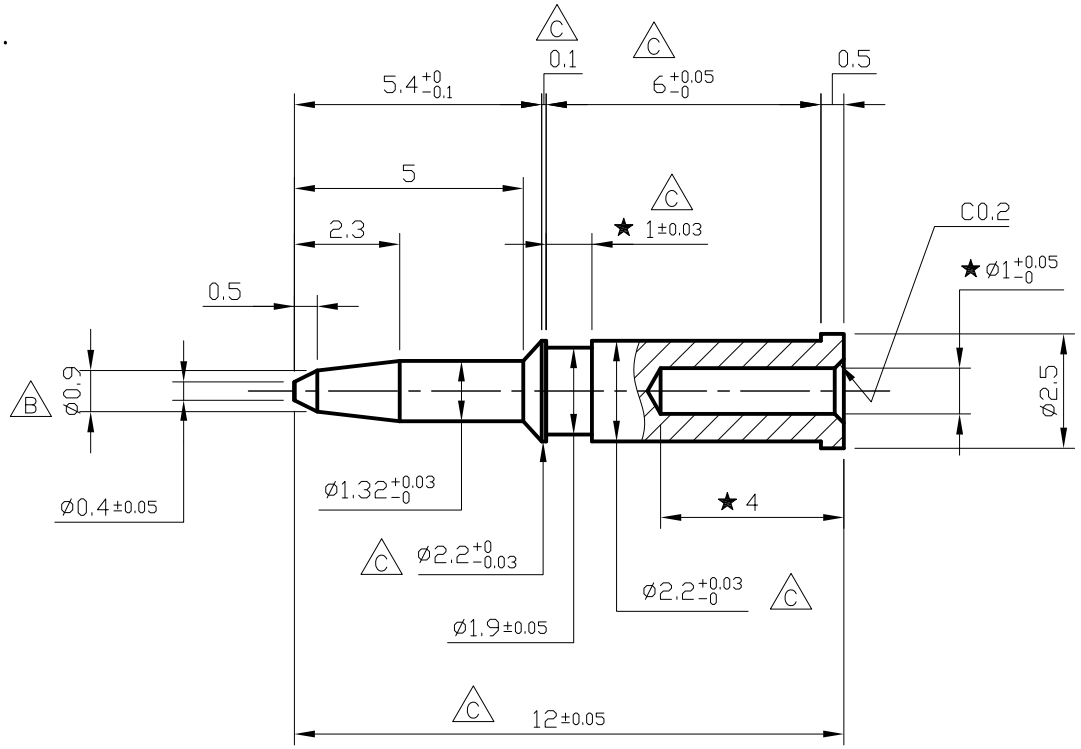

製 圖 DRAW		電腦檔名 COMPUTER NAME	品 名 TITLE	BNC82−RG58−1	比 例 SCALE	3 : 1	修正日期 DATE	說 明 DESCRIPTION