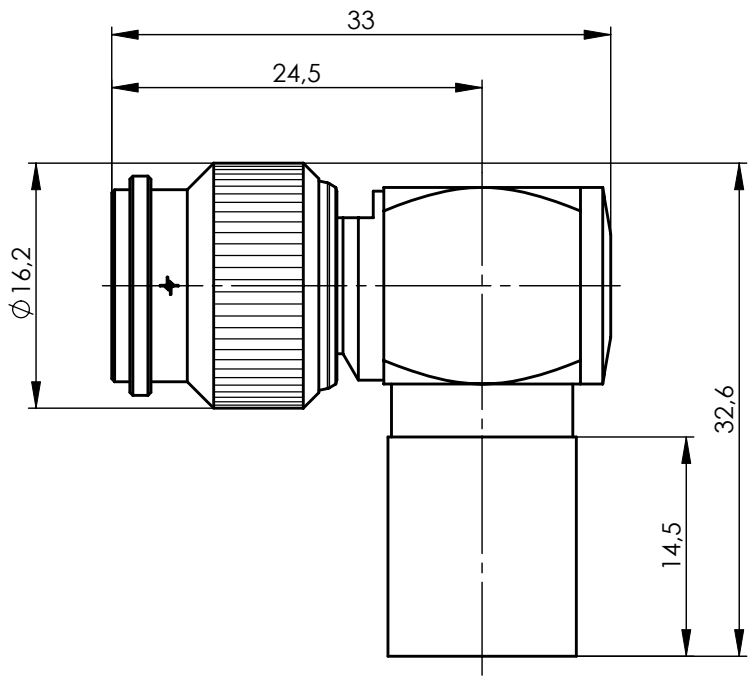

Mechanical characteristics	**Mechanische Eigenschaften**		
cables	Kabel	cable group / Kabelgruppe: RG-214/U; RG-393/U	
interface dimensions acc. to	Steckgesicht nach	IEC 60169-17	
assembly code	Montageanleitung	B1812	
centre conductor	Innenleiter	solder / löt	
outer conductor	Außenleiter	crimp	
mating life	Steckzyklen	>500	
Components	***Bauteile***	***Materials / Material***	***Finish / Oberfläche***
centre contact	Innenkontakt	brass / Messing	CuNi2Au0.8
outer contact	Außenkontakt	brass / Messing	CuSnZn3
crimp ferrule	Crimprohr	copper / Kupfer	CuSnZn3
other metal parts	sonstige Metallteile	brass / Messing	CuSnZn3
insulator	Isolierung	PTFE	
gasket	Dichtung	NBR	
Electrical characteristics	**Elektrische Eigenschaften**		
impedance	Wellenwiderstand	50 Ω	
frequency	Frequenz	0-6 GHz	
return loss	Rückflussdämpfung	typ.: 1 GHz - 28 dB; 3 GHz - 25 dB	
voltage proof	Prüfspannung	1 kV_{eff} / 50 Hz	
insulation resistance	Isolationswiderstand	≥ 5 GΩ	
contact resistance	Durchgangswiderstand		
centre contact	Innenkontakt	≤ 10 mΩ	
outer contact	Außenkontakt	≤ 2.5 mΩ	

				2007	Datum/ date	Name/ name	Gewicht/ weight [g]	Oberfläche/ surface [mm²]	Werkstoff/ material
				gez./ drawn	04.09.	VM			
				gepr./ appr.	18.09.07	PU			Oberfläche/ finish
				Norm/ stand.					
				Maßstab/ scale 2:1	Benennung/ title TNC Angle Plug TNC-Kabelwinkelstecker				Telegärtner
				untol. Maße/ dim. without tolerances according to	Unterl./doc. type K	Zeichnungsnr./ drawing no. J01010A0065			Maße/ dimensions: mm
Änd./ rev. Index	Änderungsmitteilung/ revision code	Datum/ date	Name/ name		Ersatz für/ replaces				Original : DIN A4
									Blatt/ sheet 1 von/ of 1

Alle Rechte vorbehalten / all rights reserved © Telegärtner K.Gärtner GmbH D-71144 Steinenbronn Lerchenstrasse 35 Germany Phone: +49 7157/125-0 Fax: +49 7157/125-120 www.telegaertner.com