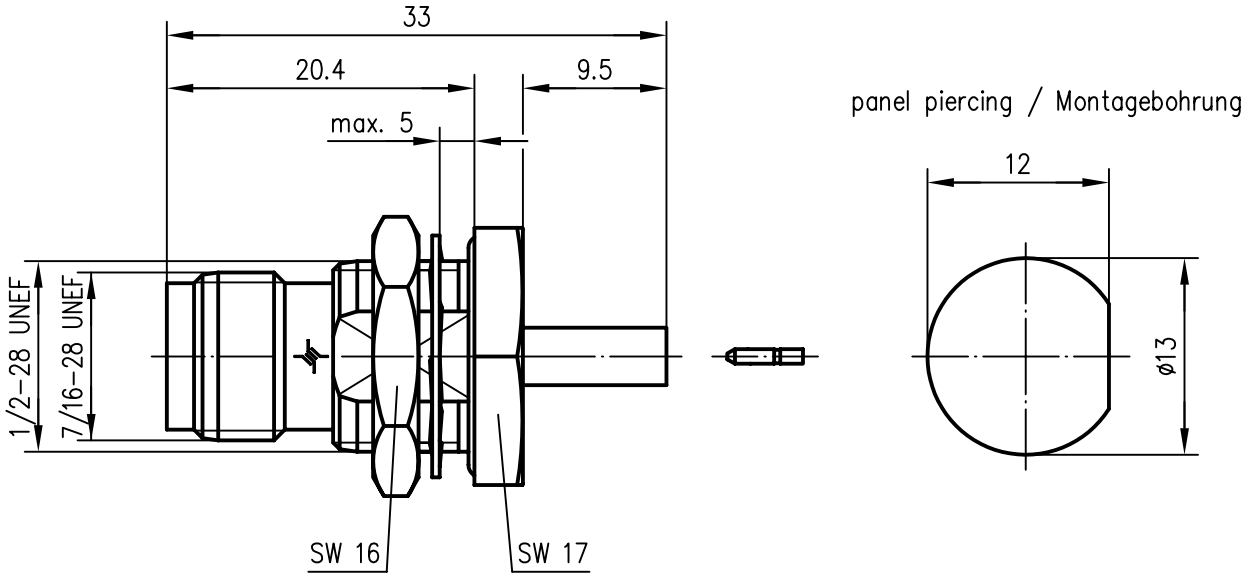

Mechanical characteristics	**Mechanische Eigenschaften**	
cables	Kabel	G 7: KX 22A; KX 3B; RG-174/U; RG-188A/U; RG-316/U
assembly code	Montageanleitung	A3516
panel piercing	Montagebohrung	Z004
centre conductor	Innenleiter	Crimp
outer conductor	Außenleiter	Crimp
mating life	Steckzyklen	>500
coupling torque	Kupplungsdrehmoment	0.46-0.69 Nm
others	Sonstiges	Reverse

Components	***Bauteile***	***Materials / Material***	***Finish / Oberfläche***
centre contact	Innenkontakt	CuPb1.15Ni1 (C97) CuZn38Pb1.5	Ni2Au0.8 Cu1Ni2Au0.8
outer contact	Außenkontakt	CuZn39Pb3	Cu2Ni5
other metal parts	sonstige Metallteile	CuZn39Pb3; CuSn6	Cu2Ni5
crimp ferrule	Crimprohr	Cu SF w	Ni5
insulator	Isolierung	PTFE	
gasket	Dichtung	NBR	

2005	Datum/date	Name/name	Werkstoff/ material
gez./drawn	11.05.	BJ	
gepr./appr.	12.05.05	GE	Oberfläche/ finish
Norm/stand.			

Maßstab/scale: 2:1

Benennung/title: R-TNC-Kabeleinbaubu.
R-TNC-Bulkhead Jack

Telegärtner

untol. Maße/ dim. without tolerances according to

Unterl./doc.type: K

Zeichnungsnr./drawing no.: J01011R0007

Maße/dimensions: mm

Original: DIN A4

Ersatz für/ replaces

Änd./rev. Index	Änderungsmitteilung/ revision code	Datum/ date	Name/ name

Alle Rechte vorbehalten / all rights reserved © Telegärtner K. Gärtner GmbH D-71144 Steinenbronn Lerchenstraße 35 Germany Phone: +49 7157 125-0 Fax: +49 7157 125-120 www.telegaertner.com