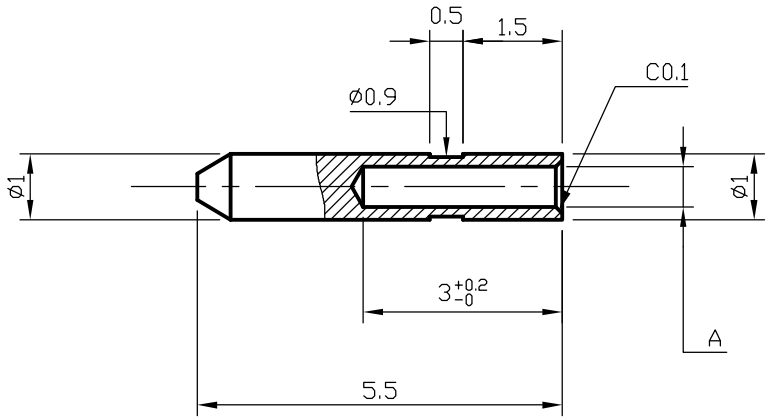

	A
RG316/RD316	⌀0.6±0.03
RG179	⌀0.4±0.03

成品圖

製圖 DRAW		電腦檔名 COMPUTER NAME		品名 TITLE	ZL-8532-RG316-CASA-1-[A]	比例 SCALE	2 : 1	修正日期 DATE	說明 DESCRIPTION
設計 DESIGNED		D:\		澤雷科技股份有限公司 CONNEKT PRECISION ELECTRONICS CO., LTD		單位 UNIT	m/m		
檢圖 CHECHRED		名稱 TITLE	中心針			一般公差	±0.1		
核定 APPROVED		材質 MATERIAL	磷青銅(C5441)			投影			
備註		電鍍 FINISH	金(GOLD)			日期 DATE	101年 07 月 16 日	版本 REV	A